manometro "tutto inox"

01.18 DN63

Per DN40-50 - vedere foglio di catalogo 01.18 DN40-50
Per DN100-150 - vedere foglio di catalogo 01.18 DN100-150

Strumenti realizzati per l'industria alimentare, conserviera, farmaceutica, petrolchimica, centrali convenzionali e nucleari, adatti aresistere alle condizioni di esercizio più sfavorevoli, determinate dall'aggressività del fluido di processo e dell' ambiente e per fluidiche non presentano una viscosità elevata o che non cristallizzano. Per l' impiego su centraline oleodinamiche, pompe, idropulitrici,presse, motocompressori, turbine, motori Diesel, impianti chimici, petrolchimici e di refrigerazione, e comunque in presenza di pres-sioni pulsanti e vibrazioni, è consigliata la versione con la cassa riempita di liquido ammortizzante.

Caratteristiche funzionali e costruttive

01.18.1 - Standard

Classe di precisione: 1,6 secondo EN 837-1.
Temperatura ambiente: -25...+65 °C.
Temperatura del fluido di processo: max +100 °C .
Pressione di esercizio : max 75% del valore di fondo scala .
Sovrapressione: (riferita al valore di fondo scala):
25% per campi ≤100 bar; 15% per campi oltre 100 bar.
Grado di protezione: IP 55 secondo IEC 529.
Perno di attacco al processo: in AISI 316.
Molla tubolare da tubo trafilato senza saldature:
a "C" in AISI 316L per campi ≤40 bar;
a spirale in AISI 316L per campi 60...1000 bar.
Saldatura: AISI 316 T.I.G.
Cassa: in AISI 304.
Anello: a baionetta, in AISI 304.
Trasparente: in plexiglas.
Movimento: in acciaio inox.
Quadrante: in ABS a fondo bianco, con graduazioni e numerazione in nero.
Quadranti speciali: campi scala differenti dallo standard e marchi cliente fornibili su richiesta.
Indice: in alluminio con azzeramento micrometrico.
Guarnizione al trasparente: gomma siliconica.
Tappo di sfiato:in EPDM.

01.18.2 - Riempibile

Grado di protezione: IP 67 secondo IEC 529.
Anello: graffato, in AISI 304 lucidato.
Indice: in alluminio laccato nero.
Nota:questa versione è adatta per riempimento con glicerina;su richiesta è disponibile per riempimento con fluidi diversi(vedere tabella OPTIONAL).
Altre caratteristiche: come 01.18.1 (come 01.18.3 se riempito).

01.18.) - A riempimento di liquido

Temperatura ambiente: max +65°C, in funzioni dei liquidi diriempimento utilizzati (vedere tabella LIQUIDI DI RIEMPIMENTO).
Temperatura del fluido di processo: max +65°C.
Grado di protezione: IP 67 secondo IEC 529.
Anello: graffato, in AISI 304 lucidato.
Indice: in alluminio laccato nero.
Liquido di riempimento:glicerina 98% (olio siliconico eFomblin in optional).
Altre caratteristiche: come 01.18.1.

tel. 0817715268 - fax 08119722290
www.gabrieleascione.it - info@gabrieleascione.it

TIPI, DIMENSIONI E PESI

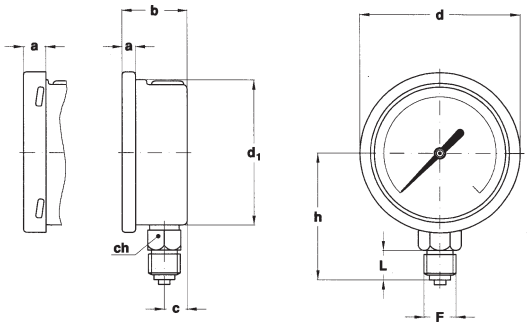

TIPO A
per montaggio locale diretto su tubazione;
con raccordo radiale.

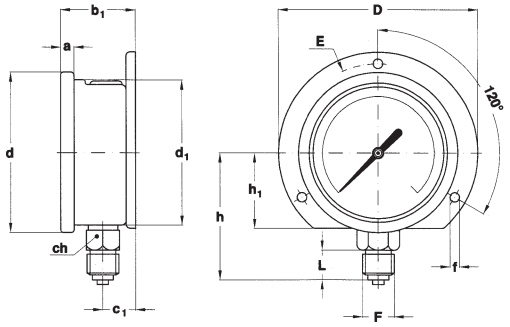

TIPO C
per montaggio a parete;
con flangia posteriore e raccordo radiale.

MODELLO	DN	TIPO	a	a_2	b	d	d_1	f	i	D	E	M	N	Peso (Kg.)
01.18.1 (standard)	63	D	9,5	10,5	28	68	62,6							0,14
01.18.2 (riempibile)	63	B-D-E	5,6	6,6	28	68	62,6	3,6	72	85	75	90	38	0,18-0,14-0,17
01.18.3 (riempito)	63	B-D-E	5,6	6,6	28	68	62,6	3,6	72	85	75	90	38	0,25-0,21-0,24

(dimensioni in mm.)

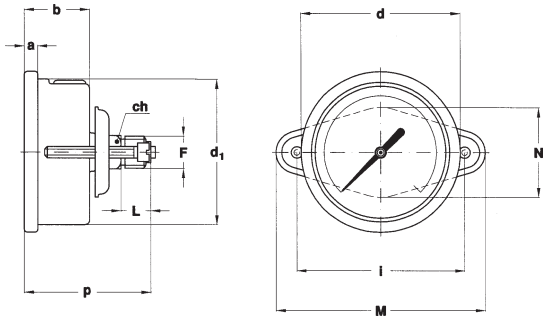

TIPO B - solo per 01.18.2 e 01.18.3
per montaggio a pannello;
con staffa e raccordo posteriore.

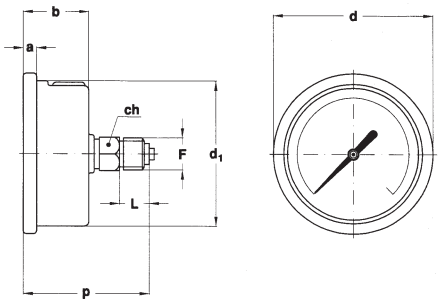

TIPO D
per montaggio locale diretto su tubazione;
con raccordo posteriore.

MODELLO	DN	TIPO	a	b	b_1	c	c_1	d	d_1	f	h_1	D	E	Peso (Kg.)
01.18.1 (standard)	63	A-C	9,5	28	32	10	14	68	62,6	3,6	32	85	75	0,13-0,17
01.18.2 (riempibile)	63	A-C	5,6	28	32	10	14	68	62,6	3,6	32	85	75	0,13-0,17
01.18.3 (riempito)	63	A-C	5,6	28	32	10	14	68	62,6	3,6	32	85	75	0,2-0,24

(dimensioni in mm.)

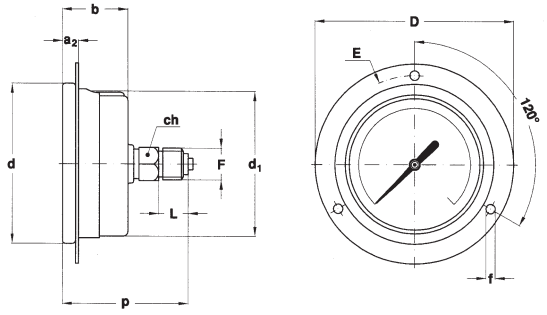

F	Codice	L	ch	h	p
1/8" Gas	**11M**	10	14 x 10	53,3	52,8
1/8" NPT	**13M**	10	14 x 10	53,3	52,8
1/4" Gas	**21M**	13	14 x 9	55,3	54,8
1/4" NPT	**23M**	13	14 x 8	54,3	53,8
1/4" Gas conico	**22M**	13	14 x 8	54,3	53,8

(dimensioni in mm.)

TIPO E - solo per 01.18.2 e 01.18.3
per montaggio a pannello;
con flangia anteriore e raccordo posteriore.

tel. 0817715268 - fax 08119722290
www.gabrieleascione.it - info@gabrieleascione.it

LIQUIDI DI RIEMPIMENTO

Liquidi di riempimento	Temperatura ambiente
Glicerina 98%	+15...+65 °C (+60...+150 °F)
Olio siliconico	-45...+65 °C (-50...+150 °F)
Fluido fluorurato	-60...+65 °C (-76...+150 °F)

La glicerina e l'olio siliconico non devono essere usati in presenza di agenti fortemente ossidanti come ossigeno, cloro,acido nitrico e perossido di idrogeno, perchè esiste il pericolo di spontanee reazioni chimiche, di infiammabilità o diesplosione. In questi casi si raccomanda l'uso di fluidi fluorurati.

CAMPI SCALA

MANOMETRI

TAB. 1

CAMPI	bar	kPa	MPa	bar est.	bar est.	bar est.
				psi int.	kPa int.	MPa int.
0...1	✦		✦	✦	✦	
0...1,6	✦		✦	✦	✦	
0...2,5	✦		✦	✦	✦	
0...4	✦		✦	✦	✦	
0...6	✦		✦	✦	✦	
0...10	✦		✦	✦		✦
0...16	✦		✦	✦		✦
0...25	✦		✦	✦		✦
0...40	✦		✦	✦		✦
0...60	✦		✦	✦		✦
0...100	✦	✦	✦	✦		✦
0...160	✦	✦		✦		✦
0...250	✦	✦		✦		✦
0...300	✦			✦		
0...400	✦	✦		✦		✦
0...600	✦	✦		✦		✦
0...1000	✦	✦		✦		✦
0...1600		✦				
0...2500		✦				

TAB. 2

CAMPI	psi	psi int.	psi est.	psi est.
		kPa est.	bar int.	Kg/cm^2 int.
0...15	✦	✦	✦	✦
0...30	✦	✦	✦	✦
0...60	✦	✦	✦	✦
0...100	✦	✦	✦	✦
0...160	✦	✦	✦	✦
0...200	✦	✦	✦	✦
0...300	✦	✦	✦	✦
0...400	✦	✦	✦	✦
0...600	✦	✦	✦	✦
0...1000	✦	✦	✦	✦
0...1500	✦	✦	✦	✦
0...2000	✦	✦	✦	✦
0...3000	✦	✦	✦	✦
0...4000	✦	✦	✦	✦
0...5000	✦	✦	✦	✦
0...6000	✦	✦	✦	✦
0...10000	✦	✦	✦	✦
0...15000	✦	✦	✦	✦

MANOVUOTOMETRI & VUOTOMETRI

TAB. 3

CAMPI	bar	kPa	bar est.	bar est.
			psi int.*	kPa int.
-1...0	✦		✦	✦
-1...0,6	✦		✦	✦
-1...1,5	✦		✦	✦
-1...3	✦		✦	✦
-1...5	✦		✦	✦
-1...9	✦		✦	✦
-1...15	✦		✦	✦
-1...24	✦		✦	✦
-100...0		✦		
-100...150		✦		
-100...300		✦		
-100...500		✦		
-100...900		✦		
-100...1500		✦		

* unità di misura per il vuoto : "inHg"

TAB. 4

CAMPI	psi*	psi int.*	psi est.*	psi est.*
		kPa est.	bar int.	Kg/cm^2 int.
-30...0	✦	✦	✦	✦
-30...15	✦	✦	✦	✦
-30...30	✦	✦	✦	✦
-30...150	✦		✦	

* unità di misura per il vuoto : "inHg"

tel. 0817715268 - fax 08119722290
www.gabrieleascione.it - info@gabrieleascione.it

REV.06 I 02/00

OPTIONAL

Descrizio	Cod.	01.18.1	01.18.2	01.18.3
Esecuzione N1 - Molla in bronzo fosforoso e perno in ottone per campi ≤ 400 bar (3)	E01	✦		
Riempimento in Fluorolube (4)	F30			✦
Lancetta DIN (non azzerabile)	L05	✦	✦	✦
Indice di riferimento sul trasparente MN 7	L30	✦		
Flangia anteriore lucidata per montaggio a pannello	LU1		✦	✦
Movimento in ottone	M01	✦	✦	✦
Predisposti per riemp. con olio siliconico/Fluorolube (4)	P01		✦	
Sgrassaggio per ossigeno secondo procedura M049	P02	✦	✦ (2)	✦ (1)
Quadrante in alluminio (3)	Q03	✦	✦	✦
Quadrante a fondo nero (3)	Q04	✦	✦	✦
Spina di strozzatura ø 0,7 mm. in AISI 304	S02	✦	✦	✦
Riempimento con olio siliconico (4)	S10			✦
Trasparente in vetro	T30	✦	✦	✦
Trasparente di sicurezza in vetro doppio stratificato.	T32	✦		

(1) da ordinarsi solo con riempimento con Fluorolube.
(2) da ordinarsi unitamente a optional "**P01**"
.(3) quantità minima N. 100 pezzi.
(4) guarnizione in gomma siliconica; tappo di sfiato in VITON.

COME ORDINARE

	CODICE & DESCRIZIONE
01	01- manometri a molla bourdon
18	18 - manometro "tutto inox"
2	1 - versione standard 2 - versione a secco 3 - versione riempita
C	A - radiale B - posteriore - staffa ad anello C - radiale - flangia posteriore D - posteriore E - posteriore - flangia anteriore
C	C - DN63
2	1 - fino a 2,5 bar 2 - da 4 a 40 bar 3 - oltre 40 bar
0/10 bar	vedere tabelle campi scala
21M	11M - 1/8" GAS 13M - 1/8" NPT 21M - 1/4" GAS 23M - 1/4" NPT 22M - 1/4" GAS CONICO
21M	vedere tabella optional

ACCESSORI

Separatori di fluido:sono necessari per trasmettere la pressionedi fluidi di processo corrosivi, caldi, a viscosità elevata o cristallizzabili.Per altre informazioni consultare i fogli di catalogo "04".

Limitatori tarabili di pressione:si dimostra d'utilità sugliimpianti che possono generare sovrapressioni elevate, escludendo automaticamente il manometro alla pressione prefissata, e reinserendolo automaticamente in circuito, a pressione di processo normalizzata. Completi dettagli sono descritti nel prospetto 05.48A-49A.

Valvole: per dettagli costruttivi e limiti di impiego consultare ilns. foglio di catalogo 05.

Ricci, sifoni e raccorderia: per la scelta del tipo consultare il ns.foglio di catalogo 05.5xx.

Stabilizzatori: consultare il foglio di catalogo 05.450-470.

tel. 0817715268 - fax 08119722290
www.gabrieleascione.it - info@gabrieleascione.it